13

POLSKI

auLika

Type SUP040R

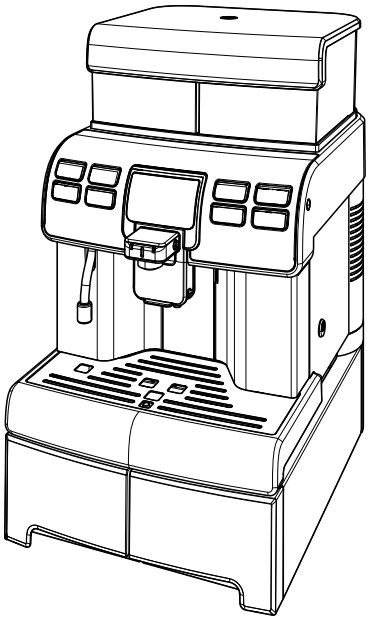

PL

13

INSTRUKCJE UŻYTKOWANIA

Przeczytać uważnie niniejsze instrukcje obsługi przed rozpoczęciem użytkowania urządzenia.

CE

Saeco

Saeco

1

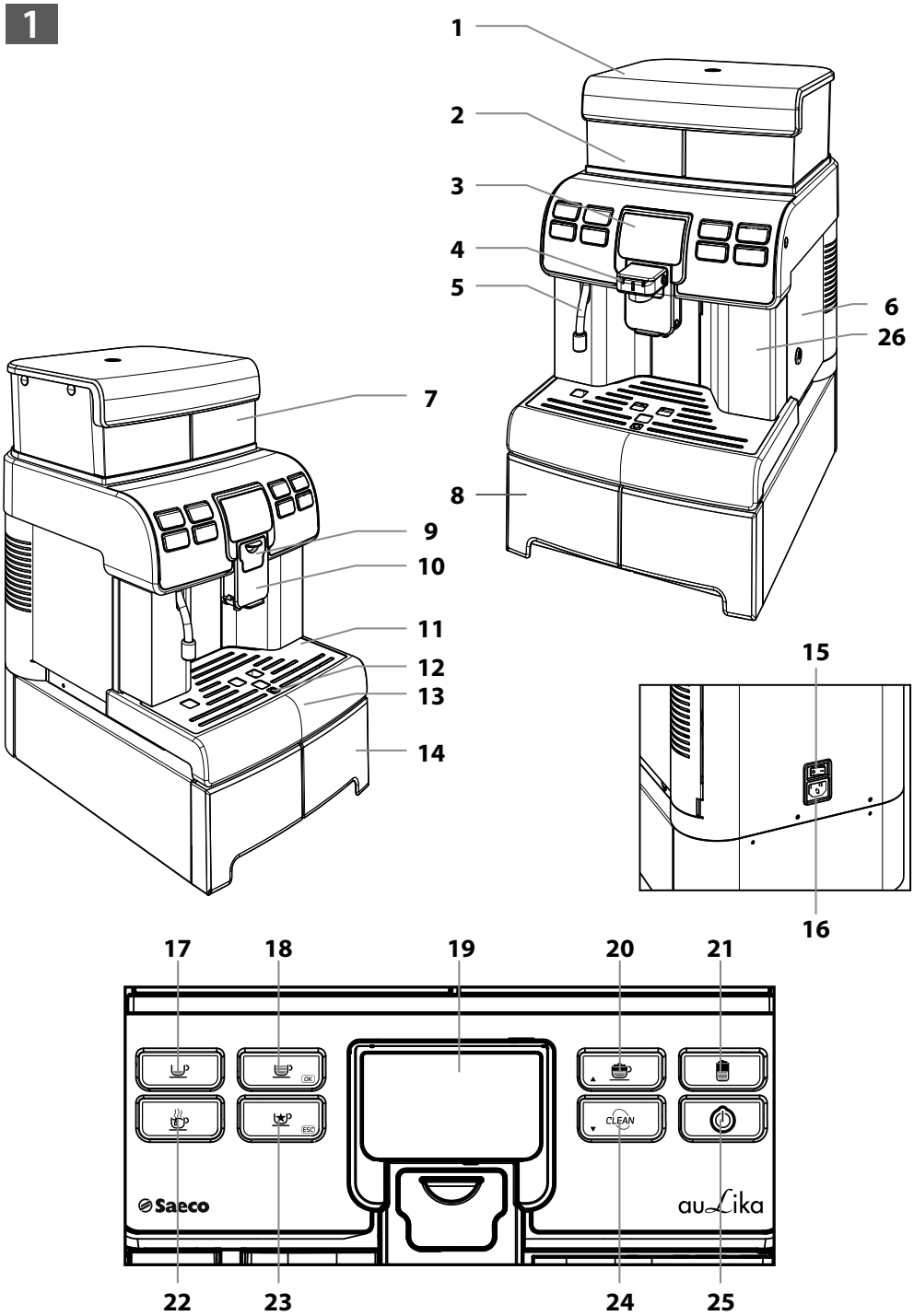
1
2
3
4
5
6
26
7
8
9
10
11
12
13
14
15
16
17
18
19
20
21
22
23
24
25
OK
ESC
CLEAN
Saeco
auLika

Saeco

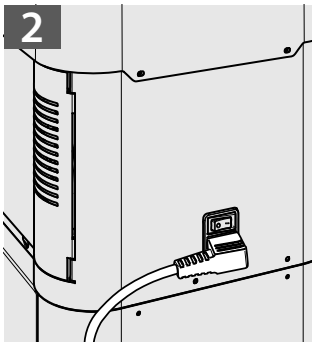

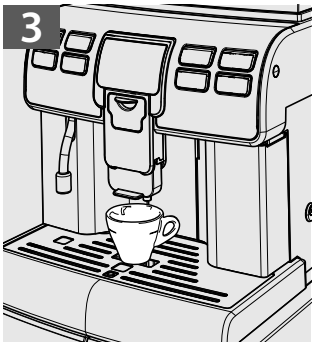

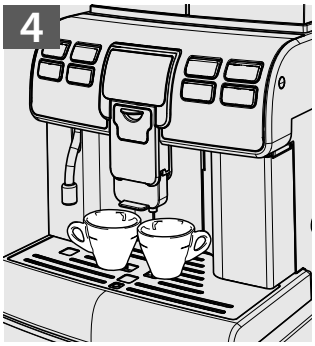

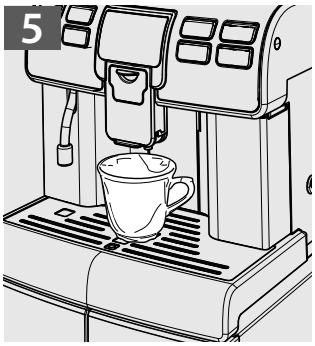

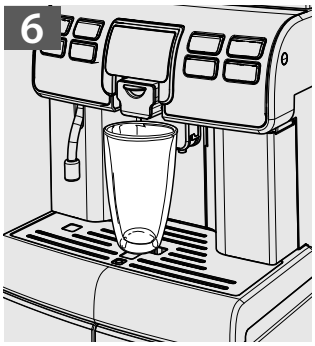

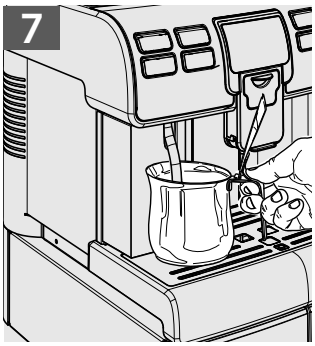

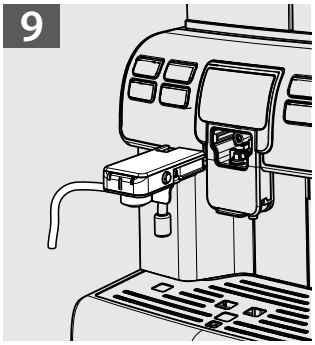

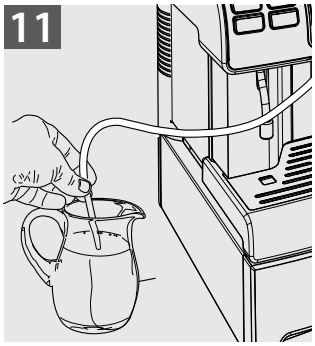

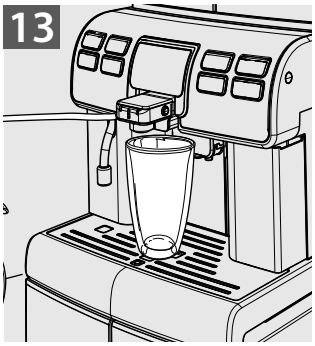

NORMY BEZPIECZEŃSTWA

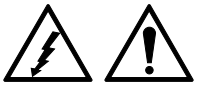

Elementy pod napięciem nie mogą stykać się z wodą ze względu na niebezpieczeństwo zwarcia! Para i gorąca woda mogą spowodować oparzenia!

Przeznaczenie użytkowe

Urządzenie jest przeznaczone wyłącznie do użytku w małych biurach i urzędach.

Urządzenie nie jest przeznaczone do użytkowania przez osoby (włącznie z dziećmi) o ograniczonych możliwościach fizycznych, umysłowych oraz o ograniczonych zdolnościach zmysłowych, lub w przypadku niewystarczającego doświadczenia i/lub odpowiedniego przygotowania. Może się to odbywać jedynie pod nadzorem osoby odpowiedzialnej za bezpieczeństwo wyżej wymienionych osób oraz po uprzednim ich pouczeniu co do sposobu użytkowania urządzenia.

Zasilanie elektryczne

Urządzenie musi być podłączone do zasilania elektrycznego przez administratora zgodnie z charakterystyką sieci zasilania.

Kabel zasilający

Nie wolno używać urządzenia, jeżeli kabel zasilający jest uszkodzony.

Należy niezwłocznie powiadomić administratora, jeżeli kabel i/lub wtyczka są uszkodzone.

Nie przeciągać kabla zasilającego przez narożniki lub ostre krawędzie albo nad gorącymi przedmiotami i chronić go od oleju. Nie przesuwać i nie ciągnąć urządzenia, trzymając go za kabel. Nie wyciągać wtyczki z gniazdka, ciągnąc za kabel, i nie dotykać jej mokrymi rękami lub stopami. Kabel zasilający nie powinien swobodnie zwisać ze stołów lub półek.

Ochrona osób

Upewnić się, że urządzenie i/lub elementy opakowania nie będą znajdować się w zasięgu dzieci. Nie wolno kierować strumienia gorącej wody i/lub pary w kierunku własnym i/lub w kierunku innych osób. Nie wolno dotykać rurki gorącej wody rękami. Zawsze należy używać odpowiednich uchwytów lub pokręteł.

Niebezpieczeństwo poparzeń

Nie dotykać rurki gorącej wody i/lub dozownika kawy/produktu.

Postępowanie w przypadku pożaru

W przypadku pożaru należy używać do gaszenia gaśnicy z dwutlenkiem węgla (CO_2). Nie używać wody ani gaśnic proszkowych.

Miejsce przeznaczone do użytku i konserwacji

Instalację urządzenia powinien wykonać administrator zgodnie z zasadami bezpieczeństwa obowiązującymi w momencie instalacji urządzenia.

Urządzenie może być przemieszczane tylko przez administratora.

Nie używać urządzenia na świeżym powietrzu.

Nie umieszczać urządzenia w pobliżu otwartego ognia i/lub bardzo rozgrzanych przedmiotów. Obudowa mogłaby się stopić lub zostać uszkodzona. Nie używać urządzenia w pomieszczeniach, w których temperatura jest równa i/lub niższa niż 0°C. W przypadku, gdy urządzenie znalazłoby się w takich warunkach, należy skontaktować się z administratorem w celu dokonania kontroli.

Czyszczenie

Przed rozpoczęciem czyszczenia urządzenia należy ustawić wyłącznik główny w pozycji OFF (0) i wyciągnąć wtyczkę z gniazdka elektrycznego. Poczekać, aż urządzenie się ochłodzi. Nie wolno zanurzać urządzenia w wodzie! Surowo zabrania się przeprowadzania interwencji wewnątrz urządzenia. Nie wolno czyścić urządzenia strumieniem wody.

Urządzenie i jego elementy muszą być oczyszczone i umyte po okresie, w którym nie były użytkowane.

Używanie mleka

Mleko powinno być używane i przechowywane zgodnie ze wskazaniami znajdującymi się na oryginalnym opakowaniu producenta.

Producent nie ponosi odpowiedzialności w przypadku zastosowania mleka do celów innych niż spożycie.

Mleko należy przechowywać w niskiej temperaturze, ponieważ wysoka temperatura powoduje jego zakwaszenie. W związku z tym należy czyścić Cappuccinatore po każdym użyciu w sposób opisany w instrukcji.

Aby dokładnie wyczyścić Cappuccinatore, można je ściągnąć, zdemontować na poszczególne elementy i włożyć te elementy do zmywarki (nieprofesjonalnej).

Mycie w zmywarce może spowodować zmętnienie powierzchni elementów Cappuccinatore lub blaknięcie rysunków graficznych, zwłaszcza w przypadku mocnych detergentów.

Jest to normalne zjawisko i nie ma ono żadnego wpływu na prawidłowe działanie obwodu mleka.

Ochrona urządzenia

Jeżeli urządzenie nie jest używane przez dłuższy okres czasu, należy je wyłączyć i wyjąć wtyczkę z gniazdka. Przechowywać urządzenie w suchym i niedostępnym dla dzieci miejscu. Chronić urządzenie przed kurzem i brudem.

Naprawy / Konserwacja

W przypadku awarii, usterek lub podejrzenia o usterkach powstałych w wyniku upadku należy natychmiast wyjąć wtyczkę z gniazdka i niezwłocznie powiadomić administratora lub wyspecjalizowanego technika.

Nie wolno włączać uszkodzonego urządzenia. Tylko administrator i/lub technik mogą wykonywać czynności naprawcze i konserwacyjne.

Saeco

SPIS TREŚCI

1 UWAGI OGÓLNE 7
1.1 Przeznaczenie użytkowe urządzenia 7
1.2 Ułatwienie zrozumienia instrukcji 7
1.3 Zastosowanie niniejszej instrukcji podczas użytku 7
1.4 Identyfikacja urządzenia 8
1.5 Dane techniczne 8
1.6 Inne zagrożenia 8

2 ELEMENTY URZĄDZENIA 8
2.1 Opis panelu sterującego 9

3 OBSŁUGA URZĄDZENIA 9
3.1 Włączenie urządzenia 9
3.2 Nagrzewanie i płukanie 10
3.3 Cykl płukania/automatycznego czyszczenia 10
3.4 Urządzenie przyjazne dla środowiska: Stand-by 10
3.5 Regulacja dozownika 10
3.6 Parzenie kawy 11
3.7 Opróżnienie kasetki na fusy 11
3.8 Parzenie cappuccino 12
3.9 Mleko z kawą 12
3.10 Nalewanie gorącej wody 13
3.11 Produkty „SPECIAL” 13

4 OBSŁUGA URZĄDZENIA Z KREDYTAMI 15

5 CZYSZCZENIE I KONSERWACJA 15
5.1 Czyszczenie rurki gorącej wody/pary 15
5.2 Czyszczenie kasetki na fusy 16
5.3 Czyszczenie tacy ociekowej 16
5.4 Czyszczenie Cappuccinatore (po każdym użyciu) 16

6 SYGNALIZACJE URZĄDZENIA 18

7 PRZENOSZENIE I SKŁADOWANIE 20
7.1 Przenoszenie 20
7.2 Składowanie 20

8 INSTALACJA 20
8.1 Normy bezpieczeństwa 20
8.2 Funkcje związane z zatrzymaniem urządzenia 21
8.3 Lista załączonych akcesoriów 21
8.4 Montaż-Usytuowanie 22
8.5 Utylizacja opakowania 22
8.6 Instalacja podstawowych pojemników 22
8.7 Otwarcie górnej pokrywki 23
8.8 Napełnienie pojemnika na wodę 24
8.9 Napełnienie pojemnika na ziarna 24
8.10 Zamknięcie górnej pokrywki 25
8.11 Połączenie elektryczne 25
8.12 Ustawienie języka (przy pierwszym użyciu) 25
8.13 Pierwsze użycie - po długim okresie nieużywania 26
8.14 Pomiar i regulacja twardości wody 26
8.15 Filtr wody „INTENZA+” 27
8.16 Regulacja młynka 29
8.17 Regulacja „Aroma” - Ilość kawy mielonej 30
8.18 Regulacja ilości produktu w filiżance 30

9 PROGRAMOWANIE URZĄDZENIA 33
9.1 Wejście do programowania 33
9.2 Przyciski programowania 34
9.3 Menu kredytów 35
9.4 Menu napoju 36
9.5 Menu urządzenia 38
9.6 Ustawienie HASŁA 42

10 CZYSZCZENIE I KONSERWACJA 43
10.1 Częstotliwość czyszczenia 43
10.2 Czyszczenie pojemnika na wodę 43
10.3 Dokładne czyszczenie Cappuccinatore 43
10.4 Cotygodniowe czyszczenie bloku kawy 45
10.5 Czyszczenie bloku kawy „ pastylkami odtłuszczającymi” .. 46
10.6 Smarowanie bloku kawy 48
10.7 Odwapnianie 49

11 DEMONTAŻ URZĄDZENIA 52

12 ROZWIĄZYWANIE PROBLEMÓW 53

1 UWAGI OGÓLNE

1.1 Przeznaczenie użytkowe urządzenia

Niniejsze urządzenie umożliwia automatyczne zaparzanie:
- Kawy tradycyjnej i kawy espresso przygotowanej na bazie kawy ziarnistej;
- Gorących napojów przygotowanych przy użyciu gorącej wody nalanej przez odpowiedni dozownik;
- Napojów na bazie mleka przygotowanych przy użyciu Ca--ppuccinatore załączonego do urządzenia.

Elegancka obudowa urządzenia została zaprojektowana do zastosowania w małych biurach, firmach i urzędach.

Ważne.
Niewłaściwe użycie urządzenia powoduje wygaśnięcie gwarancji. Producent nie ponosi żadnej odpowiedzialności za kalectwo osób i/lub uszkodzenie mienia.
Niewłaściwe użytkowanie urządzenia:
- **użycie niezgodne z przeznaczeniem użytkowym i/lub ze sposobami użytkowania określonymi w niniejszej instrukcji;**
- **wszelkie czynności wykonywane w urządzeniu, jeżeli są sprzeczne z zaleceniami zawartymi w niniejszej instrukcji;**
- **użycie po dokonaniu modyfikacji w elementach urządzenia i/lub zmian w urządzeniach zabezpieczających;**
- **instalacja urządzenia na świeżym powietrzu.**

W powyższych przypadkach użytkownik ponosi koszty naprawy urządzenia.

1.2 Ułatwienie zrozumienia instrukcji

W niniejszej instrukcji zastosowane różne symbole w celu zwrócenia uwagi użytkownika na poziom zagrożenia lub wymagany poziom umiejętności.

Trójkąt ostrzegawczy sygnalizuje wszystkie ważne instrukcje dotyczące bezpieczeństwa użytkownika. Należy ich ściśle przestrzegać, aby zapobiec kalectwu!

W niniejszej instrukcji zastosowano różne symbole sygnalizujące umiejętności każdego użytkownika.

Użytkownik: osoba używająca urządzenia do zaparzania produktów oraz potrafiąca czyścić urządzenie zgodnie z zaleceniami zawartymi w instrukcji. Użytkownik NIE może wykonywać czynności zas--trzeżonych do kompetencji administratora/dos--tawcy lub technika. W przypadku stwierdzenia awarii i/lub usterek urządzenia należy kontaktować się wyłącznie z administratorem.

Administrator/dostawca:
firma lub osoba wykonująca normalne czynności w zakresie instalacji, rozruchu i zatrzymania urządzenia. W przypadku stwierdzenia awarii należy zwrócić się do technika.

Technik: osoba wykwalifikowana w zakresie konserwacji nadzwyczajnej i serwisu urządzenia.
Technik może wykonywać wszystkie czynności opisane w niniejszej instrukcji bez szczególnego upoważnienia.

Ten symbol sygnalizuje informacje, które pozwalają na jak najlepsze stosowanie urządzenia.

1.3 Zastosowanie niniejszej instrukcji podczas użytku

Niniejsza instrukcja stanowi integralną część urządzenia i należy się z nią uważnie zapoznać. Instrukcja zawiera informacje na temat instalacji, konserwacji i prawidłowego używania urządzenia.
Przed rozpoczęciem jakiejkolwiek czynności należy zawsze zapoznać się z treścią niniejszej instrukcji.

Zachować poniższe instrukcje obsługi w bezpiecznym miejscu i dołączyć je każdorazowo do urządzenia, jeżeli będzie go używała inna osoba. W przypadku zgubienia lub zniszczenia niniejszego dokumentu należy niezwłocznie zamówić kopię u odpowiedniego administratora. W przypadku zagadnień lub problemów nieomówionych lub niewystarczająco omówionych w niniejszej instrukcji należy skontaktować się z administratorem.

1.4 Identyfikacja urządzenia

Identyfikację urządzenia umożliwia nazwa modelu oraz numer seryjny umieszczone na tabliczce.
Na tabliczce znajdują się następujące informacje:

- nazwa producenta
- znak CE
- model urządzenia
- numer seryjny
- rok produkcji
- podstawowa charakterystyka konstrukcyjna:
  - napięcie prądu zasilania (V).
  - częstotliwość prądu zasilania (Hz).
  - moc elektryczna (W).

Uwaga: kontaktując się z administratorem, należy zawsze podać parametry urządzenia umieszczone na tabliczce.

1.5 Dane techniczne

Dane techniczne
Napięcie i moc nominalna-Zasilanie
Patrz: tabliczka umieszczona z tyłu urządzenia
Materiał obudowy
Metal - Tworzywo termoplastyczne
Wymiary (dł. x wys. x gł.)
334 x 574 x 452 (mm)
Waga
22 kg (około)
Długość kabla
1,2 m
Pojemność pojemnika na wodę
4,0 l
Pojemność kasetki na fusy
40 fusów
Panel sterujący
Przedni
Poziom ciśnienia akustycznego A:
Poniżej 70dB
Ciśnienie pompy
Maks. 1,5 MPa (15,0 bar)
Przyłącza wodne (tylko wersja z siecią wodną)
ciśnienie maksymalne 0,8 MPa (8 bar) ciśnienie minimalne 0,15 MPa (1,5 bar)

Dane techniczne
Warunki otoczenia pracy
Temperatura minimalna: powyżej 10°C Temperatura maksymalna: poniżej 40°C Wilgotność maksymalna: poniżej 95%
Urządzenia zabezpieczające
Zawór bezpieczeństwa ciśnienia bojlera Termostat bezpieczeństwa

Z zastrzeżeniem zmian dotyczących konstrukcji i realizacji wynikających z rozwoju technologicznego.

1.6 Inne zagrożenia

Komora zaparzania nie posiada zabezpieczeń chroniących przed przypadkowym kontaktem rąk z kawą, gorącymi napojami i/lub parą.

2 ELEMENTY URZĄDZENIA

Uwaga: objaśnienie elementów obejmuje wszystkie modele urządzenia. Należy sprawdzić, które elementy pasują do zakupionego urządzenia. Niektóre funkcje mogą być niedostępne.

1 Pokrywa do pojemników z zamkiem
2 Pojemnik na wodę
3 Panel sterujący
4 Cappuccinatore
5 Rurka gorącej wody/pary
6 Drzwiczki do przegródki serwisowej (tylko dla administratora)
7 Pojemnik na kawę ziarnistą
8 Kasetka na akcesoria
9 Pokrywa przegródki na Cappuccinatore
10 Dozownik kawy
11 Kratka do odstawiania filiżanek
12 Pływak pełnej tacy ociekowej
13 Taca ociekowa
14 Kasetka na fusy po kawie
15 Wyłącznik ON/OFF
16 Gniazdko elektryczne
17 Przycisk „Espresso”
18 Przycisk „Kawa”
19 Wyświetlacz
20 Przycisk „Cappuccino”
21 Przycisk „Mleko z kawą”
22 Przycisk „Gorąca woda”
23 Przycisk „Napoje specjalne”
24 Przycisk „Cykl czyszczenia Cappuccinatore”
25 Przycisk „Stand-by”
26 Kasetka przegródki bloku

2.1 Opis panelu sterującego

Uwaga: opisano wszystkie przyciski sterownicze, które mogą być zainstalowane w urządzeniu. Opis trybów pracy urządzenia przedstawiono w dalszej części.

Niektóre przyciski w panelu sterującym mają podwójną funkcję. Podwójna funkcja aktywuje się tylko w określonych momentach pracy urządzenia lub podczas wejścia do programowania. Dodatkowa funkcja jest oznaczona symbolem umieszczonym pod przyciskiem w urządzeniu.

Przycisk - Opis
17 Przycisk „Espresso” Po wciśnięciu tego przycisku rozpoczyna się zaparzanie kawy espresso.
18 Przycisk „Kawa” - 2 funkcja (OK) Po wciśnięciu tego przycisku rozpoczyna się zaparzanie kawy. **2 funkcja -** Wciśnięcie przycisku umożliwia wybranie symbolu przedstawionego na wyświetlaczu.
19 Wyświetlacz LCD Przedstawia status urządzenia i alarmy oraz ułatwia użytkownikowi obsługę urządzenia.
20 Przycisk „Cappuccino” - 2 funkcja (▲) Po wciśnięciu tego przycisku rozpoczyna się zaparzanie cappuccino. **2 funkcja** - Wciśnięcie przycisku umożliwia przewijanie w górę symbolu wybranego na stronie.
21 Przycisk „Mleko z kawą” Po wciśnięciu tego przycisku rozpoczyna się zaparzanie mleka z kawą.
22 Przycisk „Gorąca woda” Po wciśnięciu tego przycisku rozpoczyna się nalewanie gorącej wody.
23 Przycisk „Napoje specjalne” - 2 funkcja (ESC) Wciśnięcie tego przycisku umożliwia przejście do menu przygotowywania innych napojów. **2 funkcja** - Wciśnięcie przycisku umożliwia wyjście z wybranej strony i/lub zatrzymanie parzenia danego napoju.
24 Przycisk „Clean” - 2 funkcja (▼) Po wciśnięciu tego przycisku urządzenie rozpoczyna automatyczny cykl szybkiego czyszczenia Cappuccinatore. **2 funkcja** - Wciśnięcie przycisku umożliwia przewijanie w dół symbolu wybranego na stronie.
25 Przycisk „Stand-by” Wciśnięcie tego przycisku powoduje włączenie trybu Stand-by w urządzeniu.

3 OBSŁUGA URZĄDZENIA

Przed rozpoczęciem użytkowania urządzenia należy sprawdzić, czy pojemnik na wodę i pojemnik na kawę są pełne. Sprawdzić, czy urządzenie jest czyste.

3.1 Włączenie urządzenia

Uwaga! Podłączenie do sieci elektrycznej może być wykonane tylko przez administratora! Zawsze należy sprawdzić, czy górna pokrywka (1) jest zamknięta na klucz.

Przed włączeniem urządzenia należy sprawdzić, czy wtyczka jest odpowiednio włożona do gniazdka elektrycznego.

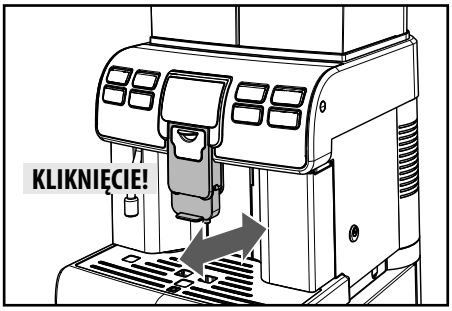

Sprawdzić, czy dozownik jest prawidłowo ustawiony. Przesunąć go poziomo do momentu usłyszenia KLIKNIĘCIA sygnalizującego prawidłowe ustawienie. W przeciwnym razie produkt może wypływać na zewnątrz dozownika.

1 Aby włączyć urządzenie, należy ustawić w pozycji „I” wyłącznik główny umieszczony z tyłu **(rys.02, str.3)**.

2 Po wykonaniu cyklu kontrolnego urządzenie przechodzi w tryb Stand-by. W tej fazie miga przycisk (25) „⏻”.

3 Aby włączyć urządzenie, należy wcisnąć przycisk (25) „⏻”.

Uwaga: po rozgrzaniu się urządzenie wykonuje cykl płukania obwodów wewnętrznych, podczas którego zostaje nalana niewielka ilość wody. Poczekać, aż zakończy się ten cykl.

3.2 Nagrzewanie i płukanie

1 Po włączeniu urządzenie rozpoczyna fazę nagrzewania. Poczekać, aż zostanie ona zakończona.

Uwaga: pasek przesuwa się do przodu i sygnalizuje, że urządzenie wykonuje nagrzewanie systemu.

2 Po rozgrzaniu urządzenie wykonuje cykl płukania obwodów wewnętrznych.

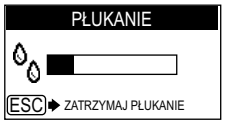

Uwaga: pasek przesuwa się do przodu i sygnalizuje, że urządzenie wykonuje cykl płukania systemu.

3 Urządzenie nalewa niewielką ilość wody. Poczekać, aż cykl się zakończy.

Można przerwać cykl, wciskając przycisk (23) „☆P".

4 Po zakończeniu urządzenie jest gotowe do pracy.

Gdy pojawia się logo, urządzenie jest gotowe do pracy.

Uwaga: jeżeli urządzenie jest używane po raz pierwszy lub przez dłuższy czas nie było używane, należy skontaktować się z administratorem w celu wykonania rozruchu.

3.3 Cykl płukania/automatycznego czyszczenia

Cykl ten umożliwia przepłukanie wewnętrznych obwodów kawy świeżą wodą. Ten cykl wykonywany jest:

- Przy uruchamianiu urządzenia (gdy bojler jest zimny);
- Po napełnieniu obwodu (gdy bojler jest zimny);
- Podczas fazy przygotowywania Stand-by (jeśli został zaparzony co najmniej jeden rodzaj kawy);
- Podczas fazy wyłączania, po wciśnięciu przycisku (25) „⏻" (jeśli został zaparzony co najmniej jeden rodzaj kawy).

Zostaje nalana mała ilość wody, która przepłucze i ogrzeje wszystkie komponenty. W tej fazie pojawia się symbol.

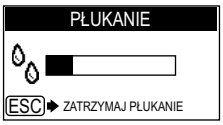

Należy zaczekać, aż cykl zostanie automatycznie zakończony. Można przerwać nalewanie, wciskając przycisk (23) „☆P".

3.4 Urządzenie przyjazne dla środowiska:

Urządzenie przystosowane jest do oszczędzania energii. Po upływie 30 minut od ostatniego użycia urządzenie automatycznie się wyłączy.

Uwaga:

- **podczas fazy wyłączania urządzenie wykonuje cykl płukania, jeżeli został zaparzony jakiś rodzaj kawy.**
- **czas można zaprogramować w zależności od wymagań (skontaktować się z administratorem).**

Aby ponownie włączyć urządzenie, wystarczy wcisnąć przycisk na panelu sterującym (jeżeli wyłącznik główny jest ustawiony w pozycji „I"). W takim wypadku urządzenie wykona płukanie, tylko jeżeli bojler się ochłodził.

3.5 Regulacja dozownika

W ekspresie do kawy można używać większości dostępnych na rynku kubków/filiżanek.
Dozownik może być regulowany na wysokość, aby lepiej pasował do wielkości filiżanek, jakich Państwo używają.

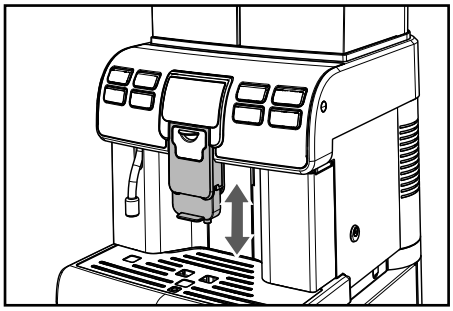

Aby wykonać tę regulację, należy podnieść lub obniżyć ręcznie dozownik.

Zalecane pozycje to:
- Do małych filiżanek **(rys.03, str.3)**;
- Do dużych filiżanek **(rys.05, str.3)**.

Pod dozownikiem można ustawić dwa kubki/filiżanki, aby zaparzyć równocześnie dwie kawy **(rys.04, str.3).**

Pchnąć dozownik do końca, aby można było ustawić wysokie szklanki lub KUBKI. W tym przypadku można zaparzyć tylko jeden produkt na raz **(rys.06, str.3)**.

Uwaga: przed zaparzeniem dowolnego produktu i/lub podczas ustawiania dozownika do normalnej pozycji parzenia należy sprawdzić, czy jest on prawidłowo ustawiony. Można to sprawdzić poprzez KLIKNIĘCIE sygnalizujące prawidłowe ustawienie.

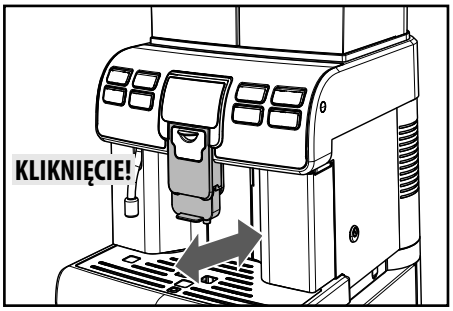

W przeciwnym razie produkt może wypływać na zewnątrz dozownika.

3.6 Parzenie kawy

Aby zaparzyć kawę, należy przycisnąć i zwolnić:

1 przycisk (17) „☕", aby zaparzyć kawę espresso;
lub
przycisk (18) „☕", aby zaparzyć kawę.

Następnie rozpocznie się cykl parzenia:
Aby zaparzyć 1 kawę, należy nacisnąć odpowiedni przycisk jeden raz.
Aby zaparzyć 2 kawy, należy nacisnąć odpowiedni przycisk kolejno 2 razy.

Uwaga: aby zaparzyć 2 kawy, urządzenie automatycznie rozpocznie mielenie i dozowanie odpowiedniej ilości kawy. Przygotowanie dwóch kaw wymaga dwóch cykli mielenia i dwóch cykli parzenia, które są automatycznie wykonywane przez urządzenie.

2 Po zakończeniu cyklu wstępnego parzenia kawa zacznie wypływać z dozownika.

3 Parzenie kawy zostanie automatycznie zatrzymane, kiedy zostanie osiągnięty ustawiony poziom. Istnieje jednak możliwość przerwania parzenia kawy poprzez wciśnięcie przycisku (23) „★".

Uwaga: urządzenie jest tak wyregulowane, aby przygotować prawdziwą, włoską kawę espresso. Cecha ta może nieco wydłużyć czas parzenia, zwiększając intensywność smaku kawy.

3.7 Opróżnienie kasetki na fusy

Uwaga: operację tę należy wykonywać, gdy urządzenie jest włączone i/lub pracuje w trybie stand-by.

Urządzenie sygnalizuje, że osiągnięto maksymalną pojemność kasetki na fusy.
Pierwsza sygnalizacja informuje użytkownika, że należy opróżnić kasetkę na fusy, ale urządzenie pozwala na dalsze zaparzanie kawy. Na wyświetlaczu pojawia się komunikat:

Jeżeli kasetka na fusy nie zostanie opróżniona, po kilku cyklach parzenia kawy urządzenie się zablokuje, a na wyświetlaczu pojawi się komunikat:

W takim wypadku urządzenie nie pozwala na parzenie kawy.
Aby można było parzyć kawę, należy koniecznie wyrzucić zużytą kawę z kasetki na fusy.

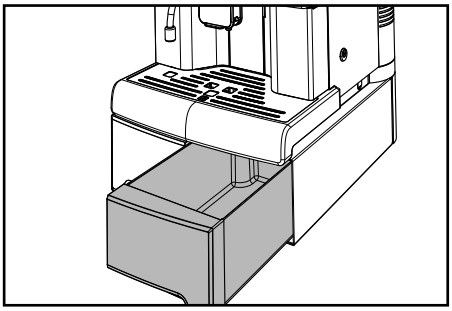

Wyciągnąć kasetkę i wyrzucić fusy po kawie do odpowiedniego pojemnika. Dopiero gdy na wyświetlaczu pojawi się komunikat:

można włożyć kasetkę na fusy do urządzenia. Po włożeniu kasetki na wyświetlaczu pojawi się komunikat:

Urządzenie jest gotowe do parzenia kawy.

3.8 Parzenie cappuccino

Urządzenie umożliwia szybkie zaparzenie cappuccino po wciśnięciu zaledwie jednego przycisku.

Niebezpieczeństwo poparzeń! Na początku parzenia gorąca woda może przez chwilę pryskać.

Ważna uwaga: po użyciu Cappuccinatore do spienienia mleka należy od razu go wyczyścić (patrz: pkt 5.4). Oczyścić z zewnątrz rurę zanurzoną wilgotną ściereczką. Zapewni to doskonałe wyczyszczenie wszystkich części z ewentualnych resztek mleka. Jeżeli cykl ten nie zostanie wykonany, po upływie 10 minut od ostatniego zaparzenia urządzenie zaproponuje wykonanie cyklu czyszczenia.

1 Zdjąć pokrywkę z przodu **(rys.08, str.3)**.

Uwaga: Pokrywkę można umieścić z boku urządzenia za pomocą znajdującego się w niej magnesu.

2 Włożyć Cappuccinatore do obsady aż do samego końca **(rys.09-10, str.3)**. Sprawdzić, czy się nie wysuwa.

Uwaga: przed użyciem należy wyczyścić Cappuccinatore zgodnie z opisem przedstawionym w punkcie 5.4.

3 Włożyć czystą rurkę bezpośrednio do pojemnika na mleko **(rys.11, str.3)**.

Uwaga: aby zapewnić jak najlepsze rezultaty w przygotowywaniu cappuccino, stosowane mleko powinno być zimne.

4 Ustawić filiżankę pod dozownikiem **(rys.12, str.3)**. Wcisnąć przycisk (20) „ ".

5 Urządzenie potrzebuje czasu na wstępne rozgrzanie.

6 Po zakończeniu nagrzewania urządzenie rozpoczyna parzenie cappuccino.

7 W tej fazie urządzenie nalewa spienione mleko. Można zakończyć nalewanie, wciskając przycisk (23) „ ".

8 Po zakończeniu nalewania mleka urządzenie zaparza kawę. Można zakończyć parzenie, wciskając przycisk (23) „ ".

Można delektować się smakiem cappuccino jak w prawdziwej kawiarni.

9 Po użyciu Cappuccinatore należy je wyczyścić w sposób opisany w punkcie 5.4.

10 Zdjąć pojemnik i wyczyścić go w razie potrzeby.

3.9 Mleko z kawą

Ważna uwaga: po użyciu Cappuccinatore do spienienia mleka należy od razu go wyczyścić (patrz: pkt 5.4). Oczyścić z zewnątrz rurę zanurzoną wilgotną ściereczką. Zapewni to doskonałe wyczyszczenie wszystkich części z ewentualnych resztek mleka. Jeżeli cykl ten nie zostanie wykonany, po upływie 10 minut od ostatniego zaparzenia urządzenie zaproponuje wykonanie cyklu czyszczenia.

Urządzenie umożliwia szybkie zaparzenie mleka z kawą po wciśnięciu zaledwie jednego przycisku.
Aby zaparzyć mleko z kawą, należy wykonać wszystkie czynności przedstawione od punktu 3.8 do punktu 4.

1 Do zaparzania zalecamy stosowanie wysokich szklanek, odpowiednio przesuwając dozownik kawy **(rys.13, str.3)**.

2 Gdy urządzenie będzie gotowe, należy wcisnąć przycisk (21) „", aby rozpocząć parzenie mleka z kawą.

3 Urządzenie automatycznie przygotowuje mleko z kawą.

4 Po użyciu Cappuccinatore należy je wyczyścić w sposób opisany w punkcie 5.4.

Zdjąć pojemnik i wyczyścić go w razie potrzeby.

3.10 Nalewanie gorącej wody

Na początku nalewania przez chwilę może pryskać gorąca woda, powodując niebezpieczeństwo poparzenia. Rurka do nalewania gorącej wody może nagrzać się do wysokiej temperatury.

1 Ustawić pojemnik pod rurką gorącej wody **(rys.07, str.3)**.

2 Nacisnąć przycisk (22) „", aby rozpocząć nalewanie gorącej wody z rurki.

3 Po zakończeniu nalewania należy zabrać pojemnik z gorącą wodą.

Uwaga: można zakończyć nalewanie, wciskając przycisk (23) „".

3.11 Produkty „SPECIAL"

Urządzenie jest przystosowane do zaparzania innych produktów, których nie ma bezpośrednio na panelu sterującym.

Uwaga: jeżeli po wciśnięciu przycisku (23) „" nie zostanie wybrany żaden produkt, po upływie 10 sekund urządzenie powraca do menu głównego.

1 Wcisnąć przycisk (23) „", aby przejść do menu.

Uwaga: funkcja „PARA" jest widoczna i może zostać wybrana, tylko jeżeli administrator aktywował tę opcję. W przeciwnym razie funkcja ta jest niedostępna.

2 Na wyświetlaczu pojawi się strona, która pozwala na wyświetlenie napojów „specjalnych".

Uwaga: w tym menu można wykonać tylko jedno zaparzanie na raz. Aby zaparzyć więcej produktów, należy powtórzyć opisane czynności.

3 Wybrać odpowiedni napój, wciskając przycisk (20) „" lub (24) „CLEAN".

4 Po wybraniu odpowiedniego napoju wcisnąć przycisk (18) „", aby rozpocząć przygotowywanie.

Zapoznać się z odpowiednim punktem, aby przygotować odpowiedni napój.

Do przygotowywania napojów na bazie mleka należy zainstalować Cappuccinatore i umyć je najpierw zgodnie z opisem zawartym w punkcie 5.4.

Duża kawa

Ten program umożliwia przygotowanie dużej kawy.

1 Wcisnąć przycisk (23) „", aby przejść do menu.

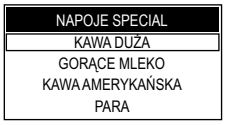

2 Ustawić odpowiednią filiżankę pod dozownikiem kawy **(rys.05, str.3)**.

3 Wcisnąć przycisk (18) „", aby rozpocząć przygotowywanie.

4 Po zakończeniu nalewania zabrać filiżankę z kawą.

Uwaga: można zakończyć nalewanie, wciskając przycisk (23) „".

Gorące mleko

Ten program umożliwia przygotowanie gorącego mleka.

Niebezpieczeństwo poparzeń! Na początku parzenia gorąca woda może przez chwilę pryskać.

1 Zdjąć pokrywkę z przodu **(rys.08, str.3)**.

2 Włożyć kompletne Cappuccinatore do obsady aż do samego końca **(rys.09-10, str.3)**. Sprawdzić, czy się nie wysuwa.

3 Włożyć czystą rurkę bezpośrednio do pojemnika na mleko **(rys.11, str.3)**.

Uwaga: aby zapewnić jak najlepsze rezultaty w przygotowywaniu, stosowane mleko powinno być zimne.

4 Wcisnąć przycisk (23) „", aby przejść do menu.

Wcisnąć przycisk (24) „CLEAN", aby wybrać pozycję „GORĄCE MLEKO".

NAPOJE SPECIAL
KAWA DUŻA
GORĄCE MLEKO
KAWA AMERYKAŃSKA
PARA

5 Ustawić odpowiednią filiżankę pod dozownikiem **(rys.13, str.3)**.

6 Potwierdzić, wciskając przycisk (18) „", aby rozpocząć przygotowywanie.

Uwaga: można zakończyć nalewanie, wciskając przycisk (23) „".

7 Po zakończeniu nalewania zabrać filiżankę z mlekiem.

Po użyciu Cappuccinatore należy je wyczyścić w sposób opisany w punkcie 5.4. Jeżeli cykl ten nie zostanie wykonany, po upływie 10 minut od ostatniego zaparzenia urządzenie zaproponuje wykonanie cyklu czyszczenia.
Zdjąć pojemnik i wyczyścić go w razie potrzeby.

Kawa po amerykańsku

Ten program umożliwia przygotowanie kawy po amerykańsku.

1 Wcisnąć przycisk (23) „", aby przejść do menu.

2 Wcisnąć przycisk (24) „CLEAN", aby wybrać pozycję „KAWA AMERYKAŃSKA".

NAPOJE SPECIAL
KAWA DUŻA
GORĄCE MLEKO
KAWA AMERYKAŃSKA
PARA

3 Ustawić odpowiednią filiżankę pod dozownikiem **(rys.5, str.3)**.

4 Potwierdzić, wciskając przycisk (18) „", aby rozpocząć przygotowywanie.

5 Po zakończeniu nalewania zabrać filiżankę z kawą.

Uwaga: można zakończyć nalewanie, wciskając przycisk (23) „".

Para

Uwaga: funkcja ta jest aktywna, tylko jeżeli została aktywowana przez administratora.

Na początku nalewania przez chwilę może pryskać gorąca woda, powodując niebezpieczeństwo poparzenia. Rurka do wytwarzania pary może nagrzać się do wysokiej temperatury.

Ten program umożliwia wytwarzanie pary pozwalające na nagrzewanie napojów bezpośrednio w pojemniku.

1 Wcisnąć przycisk (23) „", aby przejść do menu.

2 Wcisnąć przycisk (24) „CLEAN", aby wybrać pozycję „PARA".

NAPOJE SPECIAL
KAWA DUŻA
GORĄCE MLEKO
KAWA AMERYKAŃSKA
PARA

3 Ustawić odpowiednią filiżankę pod dozownikiem **(rys.7, str.3)**.

4 Potwierdzić, naciskając przycisk (18) „ ”.

5 Urządzenie wykonuje nagrzewanie systemu. Po osiągnięciu odpowiedniej temperatury rozpoczyna wytwarzanie pary.

6 Aby zakończyć wytwarzanie pary, należy nacisnąć przycisk (23) „ ”.

W razie potrzeby, po zakończeniu używania, należy wyczyścić rurkę wylotu pary wilgotną ściereczką.

4 OBSŁUGA URZĄDZENIA Z KREDYTAMI

Uwaga: ta funkcja może być włączona i wyłączona przez administratora.

Urządzenie jest przystosowane do obsługi zaparzania napojów według dostępnych kredytów. Możliwa ilość zaparzeń produktów na bazie kawy zależy od liczby kredytów wprowadzonych przez administratora.
Po wyczerpaniu kredytów nie można już zaparzać produktów na bazie kawy.

Podgląd dostępnych kredytów jest możliwy przy każdym rozpoczęciu zaparzania danego produktu.

Uwaga: nalewanie gorącej wody, gorącego mleka i wytwarzanie pary nie jest obsługiwane za pomocą kredytów i jest możliwe, jeżeli w pojemniku znajduje się woda.

Każdy administrator samodzielnie ustala, w jaki sposób obsługiwane są ustawienia kredytów oraz ich doładowywanie, aby umożliwić obsługę urządzenia.

5 CZYSZCZENIE I KONSERWACJA

Niektóre elementy urządzenia stykają się z wodą i kawą podczas normalnego użytkowania, należy zatem regularnie czyścić urządzenie.

Należy wykonać te operacje, zanim urządzenie przestanie działać prawidłowo. W tym wypadku gwarancja nie obejmuje naprawy.

Uwaga. Przed wykonaniem jakiejkolwiek czynności konserwacyjnej i/lub czyszczenia należy wyłączyć urządzenie i odłączyć je od zasilania elektrycznego oraz poczekać, aż ostygnie.

Elementy, których nie można zdemontować, oraz urządzenie należy czyścić tylko zimną lub letnią wodą przy pomocy miękkiej gąbki i wilgotnej ściereczki, chyba że w instrukcji podano inne zalecenia.

- Czyszczenie może być wykonywane, tylko kiedy urządzenie jest zimne i odłączone od sieci elektrycznej.
- Do czyszczenia urządzenia stosować miękką ściereczkę zwilżoną w wodzie.
- Nie stosować bezpośrednich strumieni wody.
- Nie zanurzać urządzenia w wodzie i nie wkładać jego części do zmywarki do naczyń.
- Nie używać do czyszczenia ostrych przedmiotów ani żrących środków chemicznych (rozpuszczalników).
- Nie suszyć urządzenia i/lub jego części w piecyku mikrofalowym i/lub w tradycyjnym piecu.
- Wszystkie czyszczone części są łatwo dostępne i nie wymagają zastosowania narzędzi.
- Regularna konserwacja i regularne czyszczenie zachowują i utrzymują sprawność urządzenia przez dłuższy czas oraz gwarantują przestrzeganie zasad higieny.

Uwaga. Czyszczenie urządzenia i jego elementów powinno być wykonywane co najmniej raz w tygodniu.

Urządzenie i jego elementy muszą być wyczyszczone i umyte po okresie, w którym nie były użytkowane.

5.1 Czyszczenie rurki gorącej wody/pary

Rurkę do nalewania gorącej wody i pary należy wyczyścić z zewnątrz wilgotną ściereczką po każdym użyciu i co najmniej raz na tydzień.

Uwaga. Najpierw należy sprawdzić, czy rurka jest zimna: niebezpieczeństwo oparzenia.

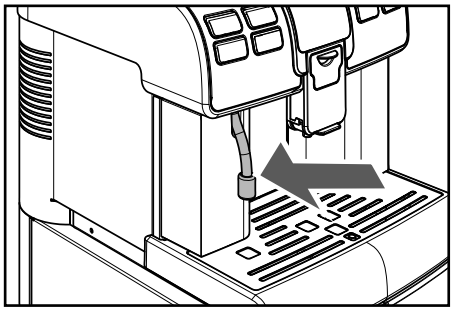

5.2 Czyszczenie kasetki na fusy

Kasetkę na fusy należy opróżnić i wyczyścić, zawsze gdy w urządzeniu pojawia się stosowny komunikat. W tym celu należy zapoznać się z punktem 3.7.

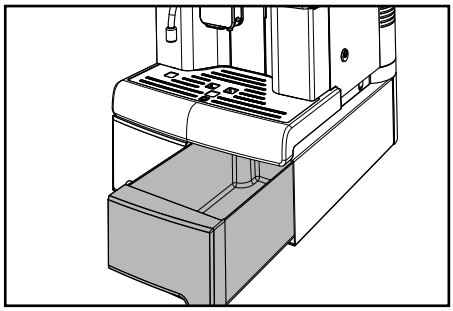

5.3 Czyszczenie tacy ociekowej

Codziennie należy opróżniać i myć tacę ociekową. Czynność tę należy wykonać również wtedy, gdy pływak się podnosi.

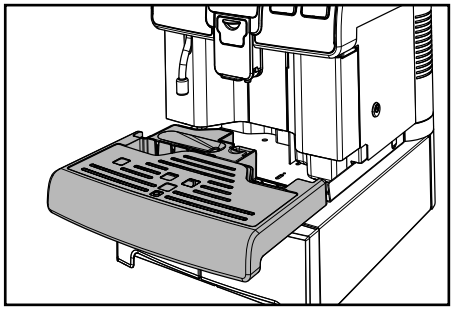

5.4 Czyszczenie Cappuccinatore (po każdym użyciu)

Uwaga! Jeżeli Cappuccinatore nie będzie czyszczony po każdym użyciu i zastosowaniu mleka, możliwe jest rozprzestrzenianie się skupisk bakterii potencjalnie szkodliwych dla zdrowia użytkownika.

Cappuccinatore należy umyć i wyczyścić po każdym użyciu. Jeżeli użytkownik nie będzie go czyścił przed i po każdym użyciu, może doprowadzić do uszkodzenia urządzenia.

Niebezpieczeństwo poparzeń! Na początku parzenia gorąca woda może przez chwilę pryskać.

Szybkie czyszczenie wykonuje się w następujący sposób:

1 Sprawdzić, czy kompletny Cappuccinatore z wszystkimi elementami jest prawidłowo włożony **(rys.10, str.3)**.

2 Włożyć rurę zanurzoną do dzbanka z czystą wodą **(rys.11, str.3)**.

3 Ustawić pojemnik pod dozownikiem **(rys.12, str.3)**.

4 Włączyć urządzenie i wcisnąć przycisk (24) „CLEAN".

CZYSZCZ. CAPPUCCINATORE
WYMIENIĆ POJEMNIK
NA MLEKO NA POJEMNIK
ZE ŚWIEŻĄ WODĄ
ESC ➔ NIE OK ➔ TAK

5 Wcisnąć przycisk (18) „", aby rozpocząć cykl czyszczenia Cappuccinatore.

Uwaga: aby przerwać cykl w dowolnym momencie, należy wcisnąć przycisk (23) „".

6 Urządzenie wykonuje nagrzewanie systemu.

CZYSZCZ. CAPPUCCINATORE
PROSZĘ CZEKAĆ...
ESC ➔ ZATRZYMAJ CZYSZCZ.

Po zakończeniu nagrzewania urządzenie wykonuje cykl mycia Cappuccinatore. Poczekać na zakończenie cyklu.

7 Dopiero po zakończeniu cyklu należy wcisnąć przyciski umieszczone z boku i wyjąć Cappuccinatore.

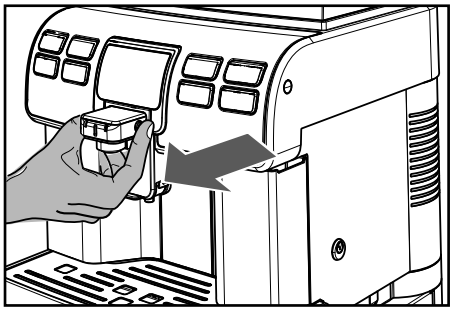

8 Założyć pokrywkę na urządzenie **(rys.08, str.3)**.

Uwaga: jeżeli Cappuccinatore nie jest używane, należy je zdjąć z urządzenia, aby zachować w czystości.

9 Zdjąć rurkę zasysającą z Cappuccinatore.

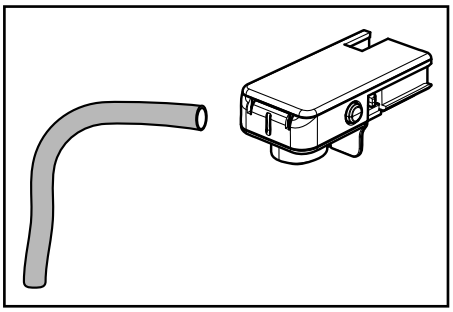

10 Wyjąć pierścień z Cappuccinatore.

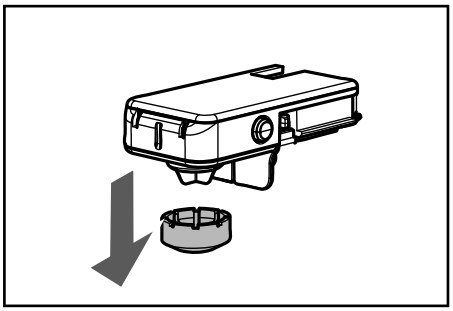

11 Obrócić pokrywkę Cappuccinatore i podnieść ją, aby zdjąć z obudowy Cappuccinatore.

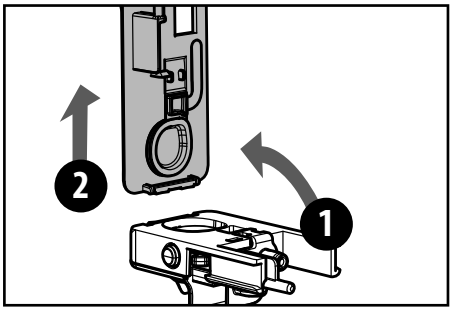

12 Wyjąć zawór z Cappuccinatore.

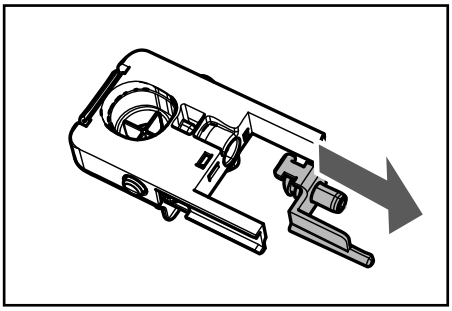

13 Wyjąć złączkę rurki zasysającej z Cappuccinatore.

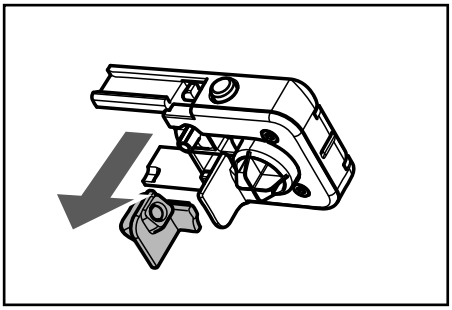

14 Umyć elementy pod bieżącą wodą.
Sprawdzić, czy zostały usunięte ewentualne osady/zabrudzenia po mleku.

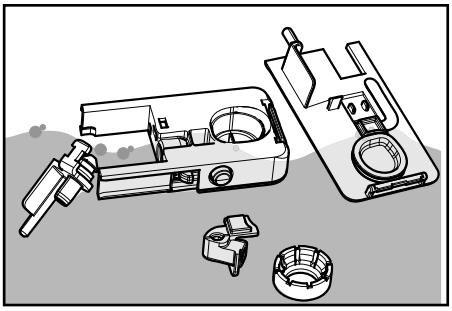

15 Po umyciu elementów należy je zamontować, wykonując czynności demontażowe w odwrotnej kolejności.

6 SYGNALIZACJE URZĄDZENIA

W niniejszym rozdziale opisano wszystkie komunikaty przedstawiane przez urządzenie użytkownikowi oraz czynności, jakie użytkownik może i/lub powinien wykonać.

Wyświetlany komunikat informacyjny	Jak rozwiązać problem
ZAMKNĄĆ BOCZNE DRZWICZKI	Aby urządzenie działało prawidłowo, należy zamknąć drzwiczki serwisowe.
WŁOŻYĆ TACĘ OCIEKOWĄ	Włożyć tacę ociekową do odpowiedniego miejsca (pkt 13 - str.2).
WŁOŻYĆ POJEMNIK NA FUSY	Włożyć kasetkę na fusy do odpowiedniego miejsca (pkt 14 - str.2).
WŁÓŻ KASETKĘ WNĘKI BLOKU	Włożyć kasetkę przegródki bloku do odpowiedniego miejsca (pkt 26 - str.2).
ZAMKNĄĆ DRZWICZKI KAWY ZIARNISTEJ	Zamknąć lub prawidłowo ustawić wewnętrzną pokrywkę pojemnika na kawę ziarnistą, aby umożliwić zaparzenie dowolnego rodzaju produktu.
NAPEŁNIĆ POJEMNIK NA WODĘ	Wyjąć pojemnik i napełnić go świeżą pitną wodą.
WŁOŻYĆ BLOK	Włożyć blok kawy w odpowiednie miejsce.
WŁOŻYĆ CAPPUCCINATORE	Została wybrana operacja, która wymaga nalania mleka. Włożyć Cappuccinatore do urządzenia tak, jak określono w instrukcji.
WŁOŻYĆ ZAWÓR DO CAPPUCCINATORE	Została wybrana operacja, która wymaga nalania mleka. Włożyć do Cappuccinatore wcześniej zdemontowany zawór zgodnie z opisem zawartym w instrukcji (pkt 12 - rozdz.5.4).

Wyświetlany komunikat informacyjny	Jak rozwiązać problem
DOSYPAĆ KAWY	Napełnić pojemnik na kawę kawą ziarnistą.
auLika CALC CLEAN	Urządzenie sygnalizuje konieczność wykonania cyklu odwapniania. Jeżeli pojawi się ten komunikat, można dalej używać urządzenia, jednak istnieje zagrożenie awarii. Przypominamy, że szkody spowodowane brakiem odwapniania nie są objęte gwarancją.
auLika	Urządzenie sygnalizuje konieczność wymiany filtru wody „Intenza" na nowy. Skontaktować się z administratorem.
auLika	Urządzenie sygnalizuje, że wkrótce konieczne będzie opróżnienie pojemnika na fusy (patrz: pkt 3.7). Komunikat ten umożliwia dalsze zaparzanie produktów.
OPRÓŻNIĆ POJEMNIK NA FUSY	Wyciągnąć kasetkę na fusy i wyrzucić fusy do odpowiedniego pojemnika. **Uwaga: kasetka na fusy musi być opróżniana tylko wtedy, gdy pojawia się odpowiedni komunikat w urządzeniu i tylko kiedy urządzenie jest włączone i/lub w trybie stand-by. Opróżnienie kasetki przy wyłączonym urządzeniu nie pozwala na zapisanie tej czynności przez urządzenie.**
CLEAN auLika	Czerwona migająca kontrolka. Urządzenie w Stand-By. Można zmienić ustawienia trybu Stand-By (skontaktować się z administratorem). Wcisnąć przycisk (25) „⏻".
WŁĄCZYĆ PONOWNIE, ABY ROZWIĄZAĆ PROBLEM	Wystąpiło zdarzenie, które wymaga ponownego uruchomienia urządzenia. Zapisać kod (E xx), który jest podany na dole. Wyłączyć urządzenie i włączyć je ponownie po 30 sekundach. Jeśli problem się powtórzy, skontaktować się z autoryzowanym centrum obsługi klienta.
ODWAPNIANIE POTRZEBNE ODWAPNIANIE. WYKONAĆ? ESC ➔ NIE OK ➔ TAK	Jeżeli ekran ten pojawia się po włączeniu urządzenia, oznacza to, że należy wykonać cykl odwapniania. Skontaktować się z administratorem. **Przypominamy, że szkody spowodowane brakiem odwapniania nie są objęte gwarancją.**